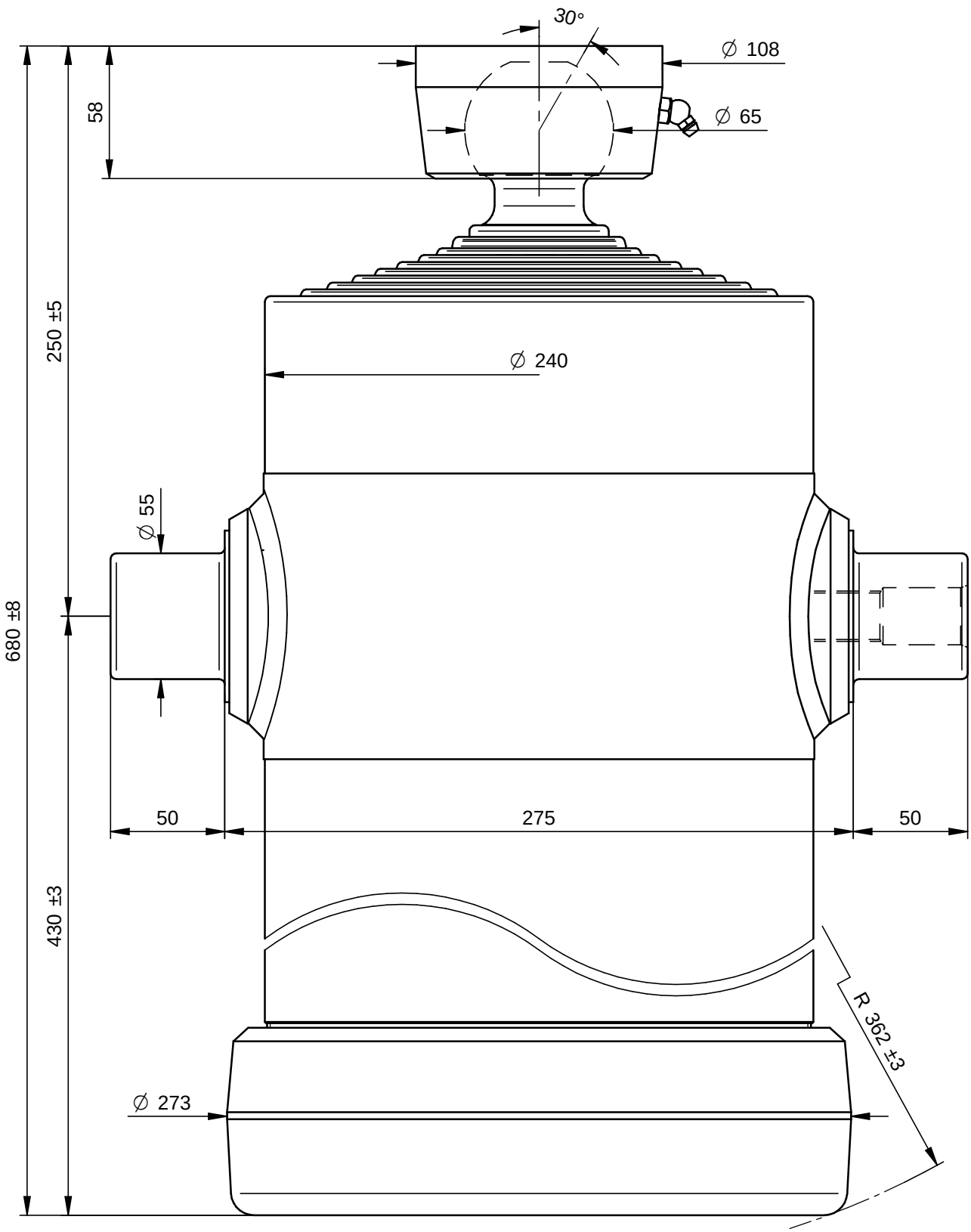

PORTATA MASSIMA A 180 Bars 20 Ton.

DI NATALE
BERTELLI SPA

Questo disegno è proprietà della Di Natale - Bertelli S.p.A., ogni riproduzione e/o cessione, è vietata a norma di legge

Descrizione / Description: Cil. Telescopico 9x3995x240 Sfera Ø65		DISEGNO 12892S	Rev -
Corsa/Stroke mm: 3995	Press. Max. Bars: 200	CODICE 9016S	
Lunghezza/lenght mm: 540	Olio/Oil Lt.: 59	183,3 kg	
Trattamento/Treatment : tenifer	SCALA 1:2,5	DATA 10/04/14	DATA 10/04/14
Diametro sfilate: 61-76-91-107-126-145-165-187-210		DISEGNATO : Massimo	APPROVATO : Di Natale
File: S:\Complessivi\12892S.dft			

Modifiche
-
-
-
-
-
-

10 20 30 40 50